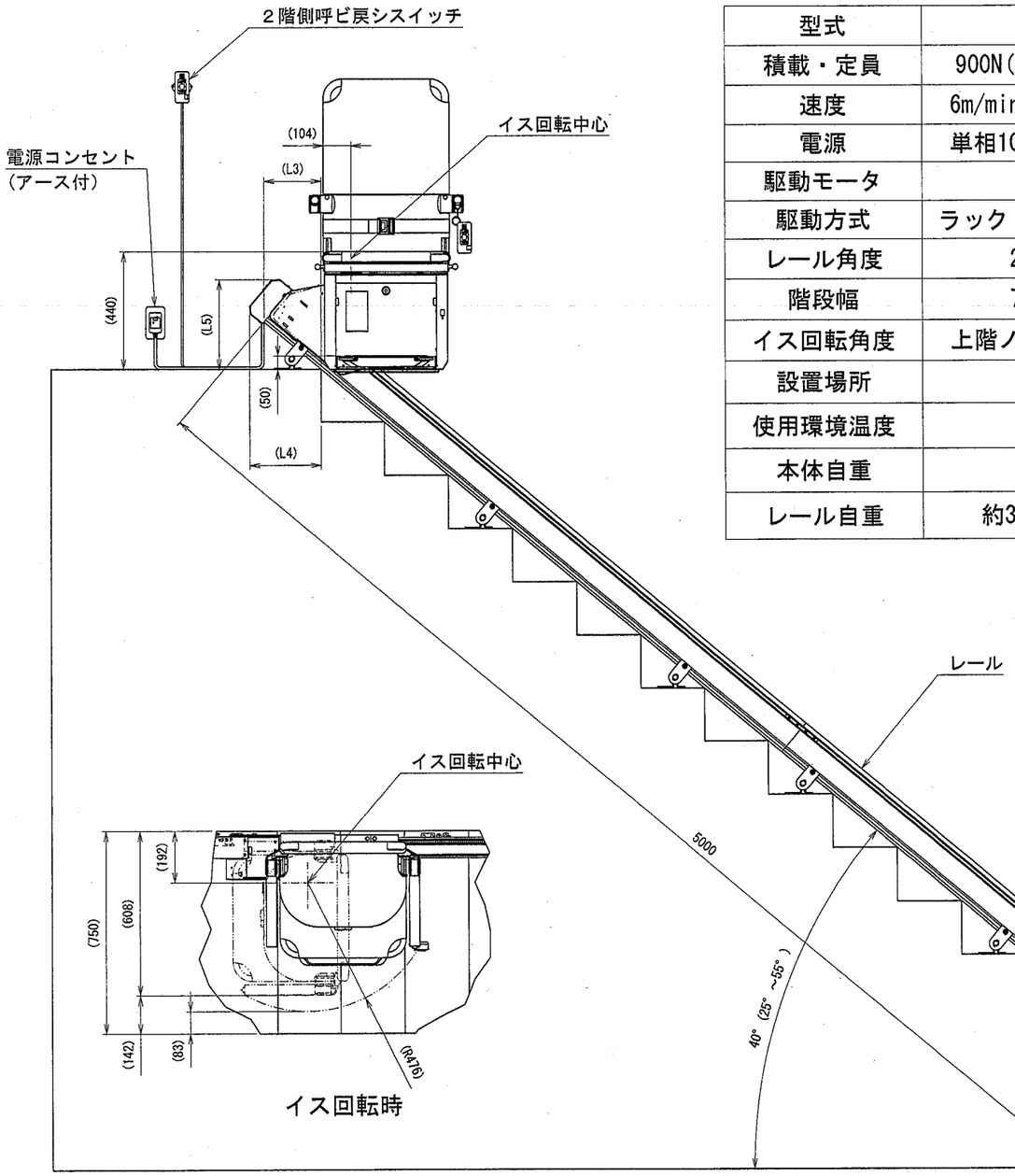

型式	SEC9
積載・定員	900N(92kg)乗員1名
速度	6m/min　50/60Hz
電源	単相100V　50/60Hz
駆動モータ	200W
駆動方式	ラック・ピニオン方式
レール角度	25～55度
階段幅	75cm以上
イス回転角度	上階ノミ55度、90度
設置場所	屋内
使用環境温度	0～40℃
本体自重	約70kg
レール自重	約32kg (5m)

型式説明(記入例)

SEC9 — R 1 G F V B B A F 0 S C U

基本仕様

- 埋メ込ミスイッチ 0;無 U;有
- カールコード 0;無 C;有
- 折り畳ミレール 0;無 S;有
- レール延長 0;無 1;1m 2;2m 3;3m 4;4m 5;5m
- ロングフットレスト 0;無 F;有
- 肘掛ケ 0;標準 A;樹脂製
- 巻キ取リ式シートベルト(リミットスイッチ付) 0;無 B;有
- 足ベルト 0;無 B;有
- 音声案内 0;無 V;有
- フットレスト開閉レバー 0;無 F;有
- ガバナ機構 0;無 G;有
- シート色 1;ベージュ 2;オレンジ 3;ブルー 4;ソノ他
- 設置方向(階段下カラ見ル) R;R仕様 L;L仕様

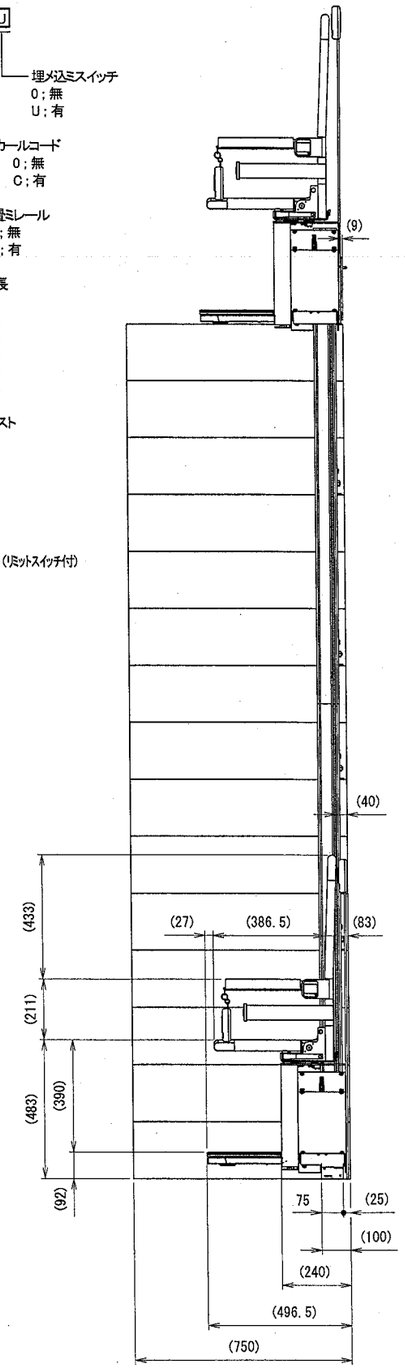

レール角度	L1	L2	L3	L4	L5
25°	2.123H+L2	434	212	278	267
～30°	1.714H+L2	450	216	279	292
～35°	1.412H+L2	466	216	274	315
～40°	1.178H+L2	481	212	264	336
～45°	0.987H+L2	497	203	251	357
～50°	0.827H+L2	512	192	236	378
～55°	0.689H+L2	526	177	214	397

注1;延長レール長サハ、標準レール長サ(5m)ニ5m加算ヲ限度トシマス。
注2;(　)寸法ハ、概略寸法ヲ表シマス。

訂正記号	年月日	記事	担当	承認

承認	技術部長 10.1.15 黒野	株式会社スギヤス	
		品名	SEC9仕様図
検図		図番	SEC9R　-021000-02
		区分	1 2 3 4 5 6 7 8 9
検図	技術 10.1.12 粕谷	製図	石川恵
		日付	2010/01/08
		尺度	1:15